落とし穴が大きくて、ダイリフタでお困りの方へ

抜き差し式ダイリフタのご紹介

改善前 据え付けダイリフタの場合

落とし穴により、ダイリフタが壊れやすい問題があります。

スクラップがダイリフタに詰まり、
ローラの動きが鈍くなります。

⇒ ローラの交換が必要になります。

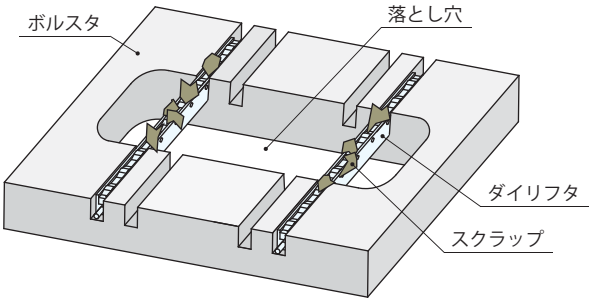

ダイリフタがプレスの負荷で曲がります。

⇒ ダイリフタ本体の交換が必要になります。

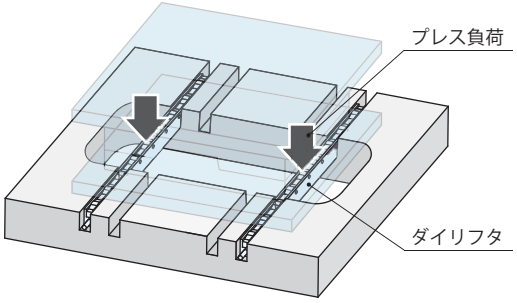

このように、メンテナンス頻度の増加が懸念されます。

改善後 抜き差し式ダイリフタで、解決！

段取り時のみダイリフタを使用します。

プレス動作時は、抜いておくことで、ダイリフタの寿命向上！

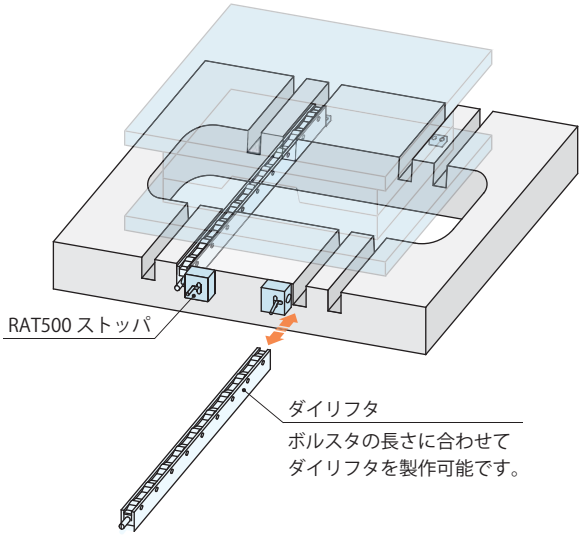

金型交換時のみダイリフタを差し込むことで、
生産中は、ダイリフタに負荷がかかりません。

⇒ ダイリフタの寿命が向上します。

ローラタイプ、ボールタイプのどちらにも対応可能です！

油圧ローラタイプ
Model RA

油圧ボールタイプ
Model RQA

エアボールタイプ
Model RQC

使用時は、ダイリフタを挿入し、ストッパを切り換えるだけです！

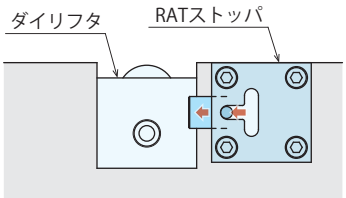

ロック（手動）

ダイリフタの飛び出しを防止

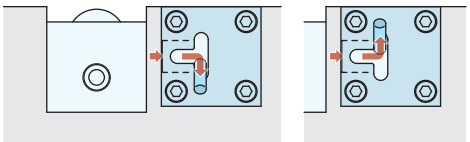

リリース（手動）

ダイリフタの抜き差しが可能

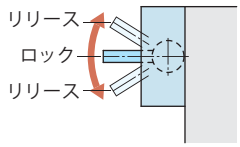

コスメックの製品は、全世界展開！

● 現地法人および営業所
● 販売店

アフターフォローも、
全世界で対応します。

KOSMEK
Harmony in Innovation

株式会社 コスメック ▶ http://www.kosmek.co.jp/

本　　社　兵庫県神戸市西区室谷2丁目1番5号
〒651-2241　TEL.078-991-5115　FAX.078-991-8787

関東営業所	埼玉県さいたま市北区大成町4丁目81番地 〒331-0815　TEL.048-652-8839　FAX.048-652-8828
中部営業所	愛知県安城市美園町2丁目10番地1 〒446-0076　TEL.0566-74-8778　FAX.0566-74-8808
九州営業所	福岡県福岡市博多区上牟田1丁目8-10-101 〒812-0006　TEL.092-433-0424　FAX.092-433-0426
関西・海外営業	兵庫県神戸市西区室谷2丁目1番5号 〒651-2241　TEL.078-991-5115　FAX.078-991-8787
KOSMEK (USA) LTD.	650 Springer Drive, Lombard, IL 60148 USA TEL. +1-630-620-7650　FAX. +1-630-620-9015
KOSMEK USA Mexico Office	Av. Santa Fe #103 int 59 Col. Santa Fe Juriquilla C.P. 76230 Queretaro, Qro Mexico TEL. +52-442-161-2347
KOSMEK EUROPE GmbH	Schleppeplatz 2 9020 Klagenfurt am Wörthersee Austria TEL. +43-463-287587　FAX. +43-463-287587-20
考世美(上海)貿易有限公司	中国上海市浦东新区浦三路21弄55号银亿滨江中心601室 200125 TEL. +86-21-54253000　FAX. +86-21-54253709
KOSMEK LTD. - INDIA	4A/Old No:649, Ground Floor, 4th D cross, MM Layout, Kavalbyrasandra, RT Nagar, Bangalore -560032 India　TEL. +91-9880561695
タイ事務所	67 Soi 58, RAMA 9 Rd., Phatthanakan, Suanluang, Bangkok 10250, Thailand TEL. +66-2-300-5132　FAX. +66-2-300-5133

弊社 QDCS 専任営業マンが最適なシステムをご提案いたします。
ご質問等ございましたら、何なりとお申し付けください。

関東営業所　QDCS 主任
前田 智史　Mobile：080-3027-6122
TEL：048-652-8839　FAX：048-652-8828
E-mail : maeda.satoshi@mail.kosmek.co.jp

中部営業所　QDCS 主任
二木 俊臣　Mobile：080-4099-8301
TEL：0566-74-8778　FAX：0566-74-8808
E-mail : futatsugi.toshiomi@mail.kosmek.co.jp

関西営業所　QDCS 主任
児玉 洋一　Mobile：090-1028-4775
TEL：078-991-5115　FAX：078-991-8787
E-mail : kodama.yoichi@mail.kosmek.co.jp

■ 記載以外の仕様および寸法については、別途お問い合わせください。
■ このカタログの仕様は予告なしに変更することがあります。

ISO 9001
JQA-QMA10823
コスメック本社

MS JAB CM009

CAT.NO.　SSL-RAT001-01-JP
Printed in Japan

2020/09　初版　0